SHS-V形、SHS-VM形、SHS-LV形、SHS-LVM形

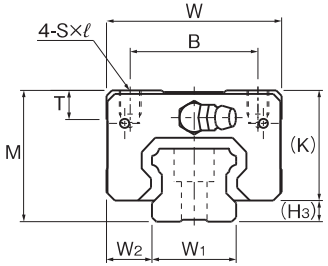

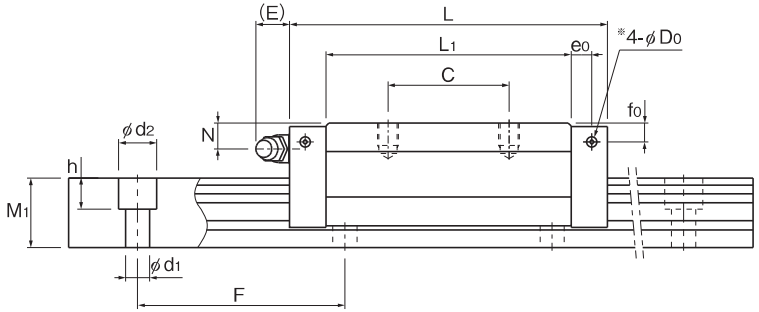

単位:mm

呼び形番	外形寸法 高さ M	幅 W	長さ L	LMブロック寸法 B	C	S×ℓ	L1	T	K	N	E	グリースニップル	横ニップル用下穴 e0	f0	D0	H3	LMレール寸法 幅 W1 0 -0.05	W2	高さ M1	ピッチ F	d1×d2×h	長さ* Max	基本定格荷重 C kN	C0 kN	静的許容モーメント kN·m * MA 1個	MA 2個密着	MB 1個	MB 2個密着	MC 1個	質量 LMブロック kg	LMレール kg/m
SHS 15V SHS 15VM	24	34	64.4	26	26	M4×4	48	5.9	21	5.5	5.5	PB1021B	4	4	3	3	15	9.5	13	60	4.5×7.5×5.3	3000 (1240)	14.2	24.2	0.175	0.898	0.175	0.898	0.16	0.19	1.3
SHS 15LV SHS 15LVM	24	34	79.4	26	34	M4×4	63	5.9	21	5.5	5.5	PB1021B	4	4	3	3	15	9.5	13	60	4.5×7.5×5.3	3000 (1240)	17.2	31.9	0.296	1.43	0.296	1.43	0.212	0.22	1.3
SHS 20V SHS 20VM	30	44	79	32	36	M5×5	59	8	25.4	6.5	12	B-M6F	4.3	5.3	3	4.6	20	12	16.5	60	6×9.5×8.5	3000 (1480)	22.3	38.4	0.334	1.75	0.334	1.75	0.361	0.35	2.3
SHS 20LV SHS 20LVM	30	44	98	32	50	M5×5	78	8	25.4	6.5	12	B-M6F	4.3	5.3	3	4.6	20	12	16.5	60	6×9.5×8.5	3000 (1480)	28.1	50.3	0.568	2.8	0.568	2.8	0.473	0.46	2.3
SHS 25V SHS 25VM	36	48	92	35	35	M6×6.5	71	8	30.2	7.5	12	B-M6F	4.5	5.5	3	5.8	23	12.5	20	60	7×11×9	3000 (2020)	31.7	52.4	0.566	2.75	0.566	2.75	0.563	0.54	3.2
SHS 25LV SHS 25LVM	36	48	109	35	50	M6×6.5	88	8	30.2	7.5	12	B-M6F	4.5	5.5	3	5.8	23	12.5	20	60	7×11×9	3000 (2020)	36.8	64.7	0.848	3.98	0.848	3.98	0.696	0.67	3.2
SHS 30V SHS 30LV	42	60	106 131	40	40 60	M8×8	80 105	8	35	8	12	B-M6F	5.8	6	5.2	7	28	16	23	80	9×14×12	3000	44.8 54.2	66.6 88.8	0.786 1.36	4.08 6.6	0.786 1.36	4.08 6.6	0.865 1.15	0.94 1.16	4.5
SHS 35V SHS 35LV	48	70	122 152	50	50 72	M8×10	93 123	14.7	40.5	8	12	B-M6F	6.5	5.5	5.2	7.5	34	18	26	80	9×14×12	3000	62.3 72.9	96.6 127	1.38 2.34	6.76 10.9	1.38 2.34	6.76 10.9	1.53 2.01	1.4 1.84	6.2
SHS 45V SHS 45LV	60	86	140 174	60	60 80	M10×15	106 140	14.9	51.1	10.5	16	B-PT1/8	8	8	5.2	8.9	45	20.5	32	105	14×20×17	3090	82.8 100	126 166	2.05 3.46	10.1 16.3	2.05 3.46	10.1 16.3	2.68 3.53	2.54 3.19	10.4
SHS 55V SHS 55LV	70	100	171 213	75	75 95	M12×15	131 173	19.4	57.3	11	16	B-PT1/8	10	8	5.2	12.7	53	23.5	38	120	16×23×20	3060	128 161	197 259	3.96 6.68	19.3 31.1	3.96 6.68	19.3 31.1	4.9 6.44	4.05 5.23	14.5
SHS 65V SHS 65LV	90	126	221 272	76	70 120	M16×20	175 226	19.5	71	19	16	B-PT1/8	10	12	5.2	19	63	31.5	53	150	18×26×22	3000	205 253	320 408	8.26 13.3	40.4 62.6	8.26 13.3	40.4 62.6	9.4 11.9	8.41 10.7	23.7

注)長さ* 長さMaxは、LMレールの標準最大長さを示します。(A1-104 参照)
静的許容モーメント* 1個:LMブロック1個における静的許容モーメント
2個密着:LMブロックを2個密着した状態での静的許容モーメント
ブロック全長寸法L 寸法表に記載されているブロック全長Lは防塵用記号がUUまたはSSの場合の寸法です。
他の防塵用部品や潤滑装置を装着される場合はブロック全長Lが増加します。
(A1-519またはA1-541 参照)

※積層形接触スクレーパLaCSや潤滑装置QZ付きでグリースニップル付きを希望された場合の横ニップル用下穴です。
上記以外の場合、横ニップル用下穴は貫通しておりません。
グリースニップル取付けの加工を希望される場合は、THKにご連絡ください。

呼び形番の構成例

SHS25 V 2 QZ KKHH C1 M +1240L P Z T M -Ⅱ

- SHS25: 呼び形番
- V: LMブロックの種類
- 2: 1軸に組合わせるLMブロックの個数
- QZ: 潤滑装置QZ付き
- KKHH: 防塵用記号
- C1: ラジアルすきま記号 普通(無記号)/軽予圧(C1)/中予圧(C0)
- M: LMブロックがステンレス鋼
- +1240L: LMレール長さ(mm表示)
- P: 精度記号 並級(無記号)/上級(H)/精密級(P)/超精密級(SP)/超超精密級(UP)
- Z: スチールテープ付き
- T: LMレール継ぎ記号
- M: LMレールがステンレス鋼
- -Ⅱ: 同一平面に使用される軸数記号

注) この呼び形番は1軸ユニットで1setとします。(2軸平行使用の場合の必要数は、最低2setとなります。)
潤滑装置QZ付きの場合、グリースニップルは付きません。潤滑装置QZ付き仕様でグリースニップル付きを希望される場合は、THKにお問い合わせください。
防塵用部品はA1-545参照、ラジアルすきま記号はA1-73参照、精度記号はA1-79参照、同一平行に使用される軸数記号はA1-13参照。

各種オプション⇒A1-505