SSR-XTB形

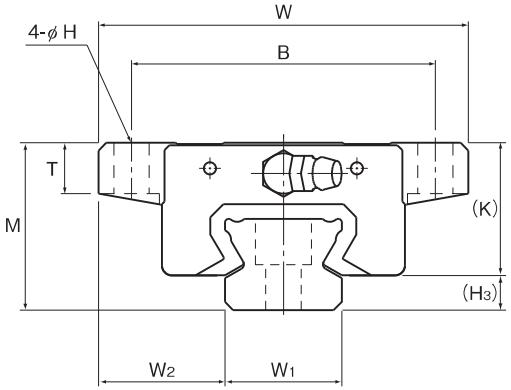

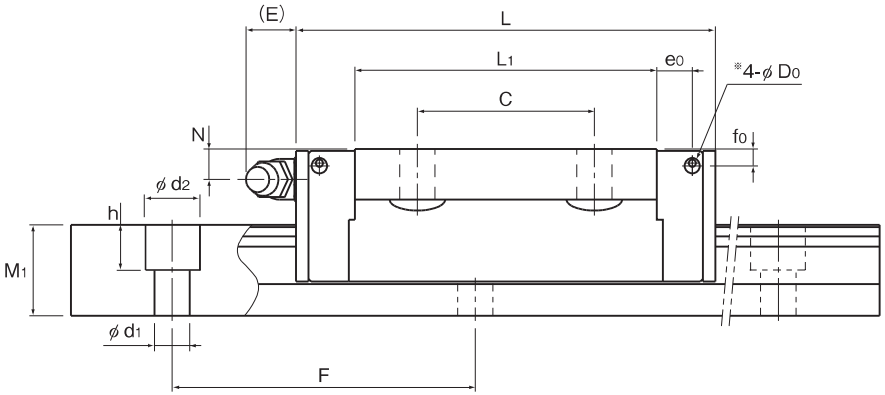

単位:mm

呼び形番	外形寸法 高さ M	幅 W	長さ L	LMブロック寸法 B	C	H	L1	T	K	N	E	f0	e0	D0	グリースニップル	H3
SSR 15XTB	24	52	56.9	41	26	4.5	39.9	7	19.5	4.5	5.5	2.7	4.5	3	PB1021B	4.5
SSR 20XTB	28	59	66.5	49	32	5.5	46.6	9	22	5.5	12	2.9	5.2	3	B-M6F	6
SSR 25XTB	33	73	83	60	35	7	59.8	10	26.2	6	12	3.3	6.8	3	B-M6F	6.8
SSR 30XTB	42	90	97	72	40	9	70.7	10	32.5	8	12	4.5	7.6	4	B-M6F	9.5
SSR 35XTB	48	100	110.9	82	50	9	80.5	13	36.5	8.5	12	4.7	8.8	4	B-M6F	11.5

呼び形番	LMレール寸法 幅 W1 ±0.05	W2	高さ M1	ピッチ F	d1×d2×h	長さ* Max	基本定格荷重 C kN	C0 kN	静的許容モーメント kN·m* MA 1個	MA 2個密着	MB 1個	MB 2個密着	MC 1個	質量 LMブロック kg	LMレール kg/m
SSR 15XTB	15	18.5	12.5	60	4.5×7.5×5.3	3000 (1240)	14.7	16.5	0.0792	0.44	0.0486	0.274	0.0962	0.19	1.2
SSR 20XTB	20	19.5	15.5	60	6×9.5×8.5	3000 (1480)	19.6	23.4	0.138	0.723	0.0847	0.448	0.18	0.31	2.1
SSR 25XTB	23	25	18	60	7×11×9	3000 (2020)	31.5	36.4	0.258	1.42	0.158	0.884	0.33	0.53	2.7
SSR 30XTB	28	31	23	80	7×11×9	3000 (2520)	46.5	52.7	0.446	2.4	0.274	1.49	0.571	0.87	4.3
SSR 35XTB	34	33	27.5	80	9×14×12	3000	64.6	71.6	0.711	3.72	0.437	2.31	0.936	1.33	6.4

呼び形番の構成例

SSR15X TB 2 QZ UU C1 +820L Y P T -Ⅱ

- SSR15X：呼び形番
- TB：LMブロックの種類
- 2：1軸に組合わせるLMブロックの個数
- QZ：潤滑装置QZ付
- UU：防塵用記号(※1)
- C1：ラジアルすきま記号(※2) 普通(無記号)/軽予圧(C1)
- +820L：LMレール長さ(mm表示)
- Y：15、25のみ適用
- P：精度記号(※3) 並級(無記号)/上級(H)/精密級(P)/超精密級(SP)/超超精密級(UP)
- T：LMレール継ぎ記号
- -Ⅱ：同一平面に使用される軸数記号(※4)

(※1)A1-535(防塵用部品)参照　(※2)A1-73参照　(※3)A1-79参照　(※4)A1-13参照

注)この呼び形番は1軸ユニットで1setとします。(2軸平行使用の場合の必要数は、最低2setとなります。)
潤滑装置QZ付きの場合、グリースニップルは付きません。QZ付き仕様でグリースニップル付きを希望される場合は、THKにお問い合わせください。

注1)長さ*　長さMaxは、LMレールの標準最大長さを示します。(A1-118 参照)
静的許容モーメント*　1個:LMブロック1個における静的許容モーメント
2個密着:LMブロックを2個密着した状態での静的許容モーメント
ブロック全長寸法L　寸法表に記載されているブロック全長Lは防塵用記号がUUまたはSSの場合の寸法です。
他の防塵用部品や潤滑装置を装着される場合はブロック全長Lが増加します。
(A1-509またはA1-531 参照)
※LaCSや潤滑装置QZ付きでグリースニップル付きを希望された場合の横ニップル用下穴です。
上記以外の場合、横ニップル用下穴は貫通しておりません。
グリースニップル取付けの加工を希望される場合は、THKにご連絡ください。
注2)SSR15形および25形には、取付穴寸法の異なる2種類のレールが用意されています。(表1参照)
SR形への置き換え等の際にはLMレールの取付穴寸法にご注意ください。
詳細はTHKにお問い合わせください。
注3)寸法表中の基本定格荷重は、ラジアル方向の荷重に対する値です。逆ラジアル方向、横方向の荷重に対する定格荷重の値は、A1-61の表7より算出ください。

表1　LMレール取付穴寸法

呼び形番	標準レール	準標準レール
SSR 15	M4用(記号Y)	M3用(無記号)
SSR 25	M6用(記号Y)	M5用(無記号)

各種オプション⇒A1-495