LBR形

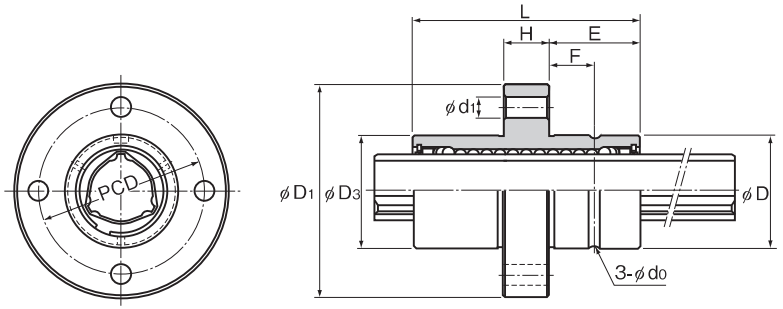

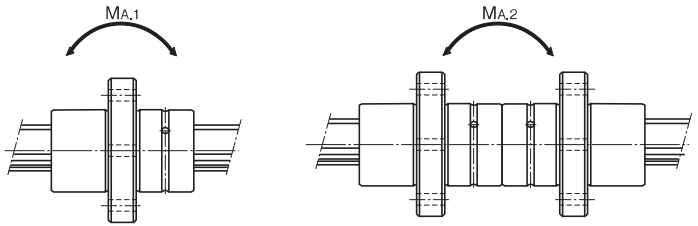

単位:mm

呼び形番	スプラインナット寸法 外径 D	外径 D 許容差	外径 D3	長さ L	長さ L 許容差	フランジ径 D1	H	E	PCD	取付穴 d1	F	給脂穴 d0	基本定格トルク CT N·m	基本定格トルク COT N·m	基本定格荷重(ラジアル) C kN	基本定格荷重(ラジアル) C0 kN	静的許容モーメント MA1注) N·m	静的許容モーメント MA2注) N·m	質量 スプラインナット kg	質量 スプライン軸 kg/m
LBR 15	25	0 −0.013	25.35	40	0 −0.2	45.4	9	15.5	34	4.5	7.5	2	30.4	74.5	4.4	8.4	25.4	185	0.14	1
○● LBR 20	30	0 −0.016	30.35	60		56.4	12	24	44	5.5	12	2	90.2	213	9.4	20.1	103	632	0.33	1.8
○● LBR 25	40		40.35	70	0 −0.3	70.4	14	28	54	5.5	14	2	176	381	14.9	28.7	171	1060	0.54	2.7
○● LBR 30	45		45.4	80		75.4	16	32	61	6.6	16	3	312	657	22.5	41.4	295	1740	0.9	3.8
○● LBR 40	60	0 −0.019	60.4	100		96.4	18	41	78	9	20.5	3	696	1420	37.1	66.9	586	3540	1.7	6.8
○● LBR 50	75		75.4	112		112.4	20	46	94	11	23	4	1290	2500	55.1	94.1	941	5610	2.7	10.6
○ LBR 60	90	0 −0.022	90.5	127		134.5	22	52.5	112	11	26	4	1870	3830	66.2	121	1300	8280	3.7	15.6
○● LBR 70	95		95.6	135		140.6	24	55.5	117	14	27	4	3000	6090	90.8	164	2080	11800	6	21.3
○● LBR 85	120		120.6	155	0 −0.4	170.6	26	64.5	146	16	32	5	4740	9550	119	213	3180	17300	8.3	32
○● LBR 100	140	0 −0.025	140.6	175		198.6	34	70.5	170	18	35	5	6460	14400	137	271	4410	25400	14.2	45

注)○:高温仕様対応可能形番(金属製リテーナ、使用温度100℃まで)

(例) LBR40 A CM+600L H
└ 高温用記号

●:フェルトシール対応可能形番(A3-126参照)
金属製リテーナ使用のボールスプラインにフェルトシールは取付けられません。

注)M_{A1}は上図に示すようにスプラインナットを1個使用したときの軸方向許容モーメント値です。
M_{A2}は上図に示すようにスプラインナットを2個密着使用したときの軸方向許容モーメント値です。
ボールスプライン軸の精度別最大長さについては、A3-121をご参照ください。

呼び形番の構成例

2 LBR30 UU CM +700L H K

- 2: 1軸に付くスプラインナットの個数(1個の場合は表示しない)
- LBR30: 呼び形番
- UU: 防塵用部品記号(※1)
- CM: 回転方向すきま記号(※2)
- +700L: スプライン軸全長(※5)(mm表示)
- H: 精度記号(※3)
- K: スプライン軸記号(※4)

(※1)A3-126参照 (※2)A3-30参照 (※3)A3-35参照 (※4)A3-69参照 (※5)A3-121参照

各種オプション⇒A3-126