GSR-R形

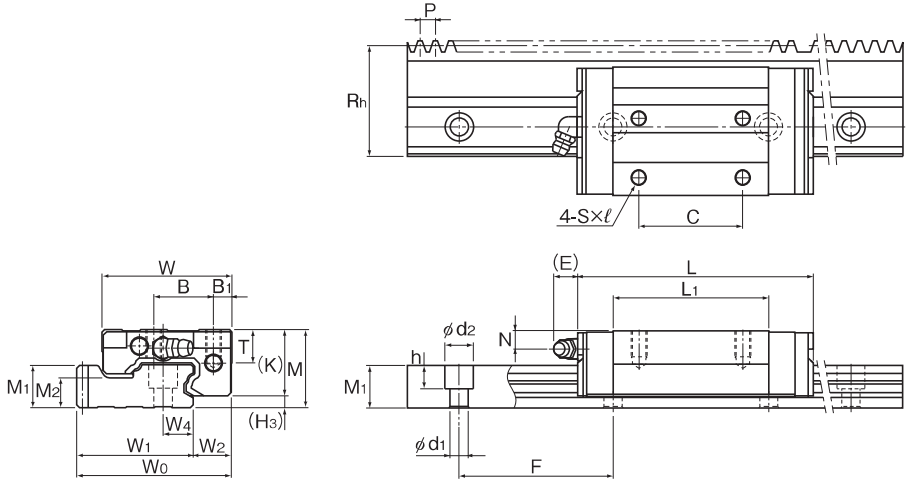

GSR-T-R形

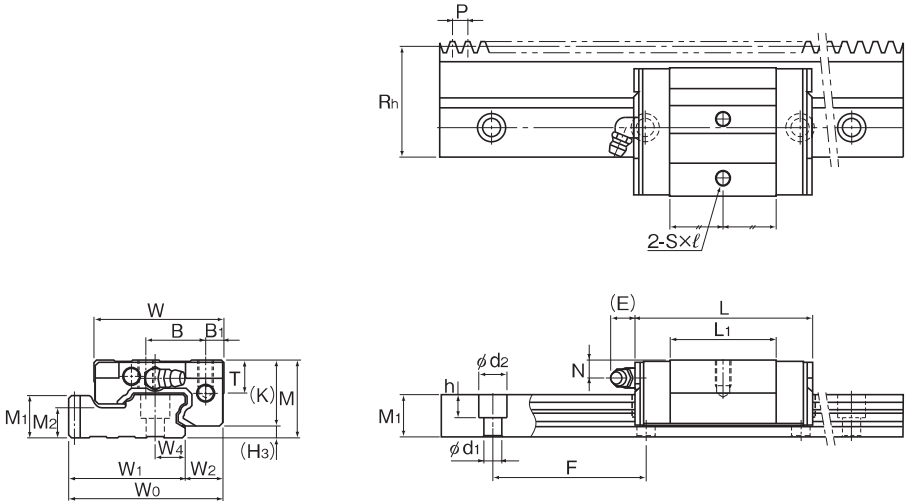

GSR25V-R形

単位:mm

呼び形番	ラック 基準ピッチ寸法 P	ラック モジュール	ラック ピッチ線高さ Rh	外形寸法 高さ M	外形寸法 幅 W	外形寸法 W0	外形寸法 長さ L	LMブロック寸法 B1	B	C	S×ℓ	L1	T	K	N	E	グリースニップル	H3
GSR 25V-R GSR 25T-R	6	1.91	43	30	50	59.91	69 88	7	23	— 40	M6×10	41.2 60.2	12.7	25.4	7	12	B-M6F	4.6
GSR 30T-R	8	2.55	48	33	57	67.05	103	8	26	45	M8×12	70.3	14.6	28.5	7	12	B-M6F	4.5
GSR 35T-R	10	3.18	57	38	68	80.18	117	9	32	50	M8×15	80.3	15.6	32.5	8	12	B-M6F	5.5

呼び形番	LMレール寸法 幅 W1	W2	W4	高さ M1	ピッチ F	M2	d1×d2×h	基本定格荷重 C kN	C0 kN	静的許容モーメント kN·m* MA 1個	MA 2個密着	MB 1個	MB 2個密着	質量 LMブロック kg	LMレール kg/m
GSR 25V-R GSR 25T-R	44.91	15	11.5	16.5	60	11.5	7×11×9	15.5 20	15.2 22	0.102 0.205	0.625 1.11	0.0891 0.176	0.541 0.961	0.29 0.5	4.7
GSR 30T-R	50.55	16.5	14	19	80	12	9×14×12	27.8	29.9	0.325	1.77	0.28	1.52	0.6	5.9
GSR 35T-R	60.18	20	17	22	80	14.5	11×17.5×14	37	39.1	0.485	2.63	0.419	2.27	1	8.1

注)モジュール・ピッチの特殊品も製作致しますのでTHKにお問い合わせください。
ピニオンの強度確認は、A1-302をご参照ください。

注1)長さ* 長さMaxは、LMレールの標準最大長さを示します。(A1-300 参照)
静的許容モーメント* 1個:LMブロック1個における静的許容モーメント
2個密着:LMブロックを2個密着した状態での静的許容モーメント
M_C方向のモーメントは2軸並列使用することで負荷することができますが、2軸間距離に依存するため省略します。
ブロック全長寸法L 寸法表に記載されているブロック全長Lは防塵用記号がUUまたはSSの場合の寸法です。
他の防塵用部品や潤滑装置を装着される場合はブロック全長Lが増加します。
(A1-509またはA1-531 参照)
油潤滑の場合は取付姿勢をTHKに必ずご連絡ください。(取付姿勢:A1-12 参照、潤滑:A24-2 参照)
注2)寸法表中の基本定格荷重は、ラジアル方向の荷重に対する値です。逆ラジアル方向、横方向の荷重に対する定格荷重の値は、A1-61の表7より算出ください。

呼び形番の構成例

1軸のLMガイド

GSR25T 2 UU +5000L H R T

- GSR25T:呼び形番
- 2:LMブロックの個数
- UU:防塵用記号(※1)
- +5000L:LMレール長さ(mm表示)
- H:精度記号(※2) 並級(無記号)/上級(H)
- R:ラック付きLMレール記号 R:ラック付きLMレール記号
- T:LMレール継ぎ記号

(※1)A1-535(防塵用部品)参照 (※2)A1-84参照

注)この呼び形番は1軸ユニットで1setとします。

呼び形番の構成例

LMブロック

GSR25T UU

- GSR25T:呼び形番
- UU:防塵用記号(※1)

ラック付きLMレール

GSR25-2004L H R

- H:精度記号(※2) 並級(無記号)/上級(H)
- R:ラック付きLMレール記号

(※1)A1-535(防塵用部品)参照 (※2)A1-84参照

各種オプション⇒A1-495